XHD型连接器承认书图面

名　　称	材　　料	数量	附　　注
基座 Housing	Nylon 66 UL94V-0	1	White(白色)
针 Wafer	黄铜镀锡 Brass Tin	N	

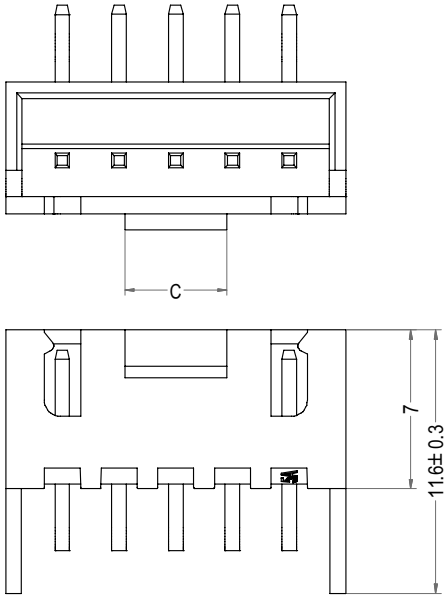

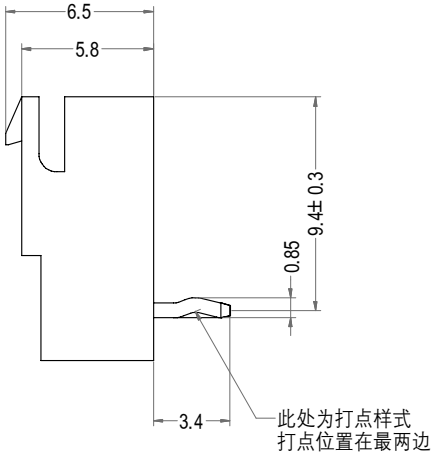

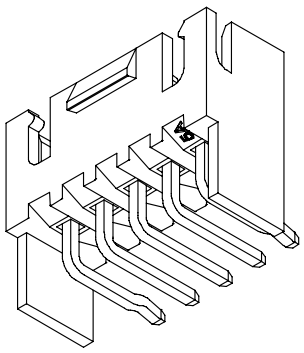

3D图示(打点样式)

Poles	Part No.	Description	DIM=A	DIM=B	DIM=C
3	A2507-WRD03-K	XHD-3AWGDB打点	5.00	10.00	3.00
4	A2507-WRD04-K	XHD-4AWGDB打点	7.50	12.50	3.00
5	A2507-WRD05-K	XHD-5AWGDB打点	10.00	15.00	4.50
6	A2507-WRD06-K	XHD-6AWGDB打点	12.50	17.50	4.50
7	A2507-WRD07-K	XHD-7AWGDB打点	15.00	20.00	4.50
8	A2507-WRD08-K	XHD-8AWGDB打点	17.50	22.50	4.50
9	A2507-WRD09-K	XHD-9AWGDB打点	20.00	25.00	4.50
10	A2507-WRD10-K	XHD-10AWGDB打点	22.50	27.50	4.50
11	A2507-WRD11-K	XHD-11AWGDB打点	25.00	30.00	4.50
12	A2507-WRD12-K	XHD-12AWGDB打点	27.50	32.50	4.50
13	A2507-WRD13-K	XHD-13AWGDB打点	30.00	35.00	4.50
14	A2507-WRD14-K	XHD-14AWGDB打点	32.50	37.50	4.50
15	A2507-WRD15-K	XHD-15AWGDB打点	35.00	40.00	4.50
16	A2507-WRD16-K	XHD-16AWGDB打点	37.50	42.50	4.50
17	A2507-WRD17-K	XHD-17AWGDB打点	40.00	45.00	4.50
18	A2507-WRD18-K	XHD-18AWGDB打点	42.50	47.50	4.50
19	A2507-WRD19-K	XHD-19AWGDB打点	45.00	50.00	4.50
20	A2507-WRD20-K	XHD-20AWGDB打点	47.50	52.50	4.50

LHE® 浙江联和电子有限公司

品名	XHD-AWGDB打点	比例	3 : 1
料号	A2507-WRD-K	未注公差(mm)	
图号	/	>0~3	±0.12
材料	Nylon 66 UL94V-0	>3~18	±0.15
制图	王天 2024-03-06	>18~50	±0.3
审核	天琴 2024-03-06	>50~120	±0.5
批准	季育文 2024-03-06	X°	±3°
视角		X.X°	±0.5°